ИДФР.684214.025СБ

Рис. 1

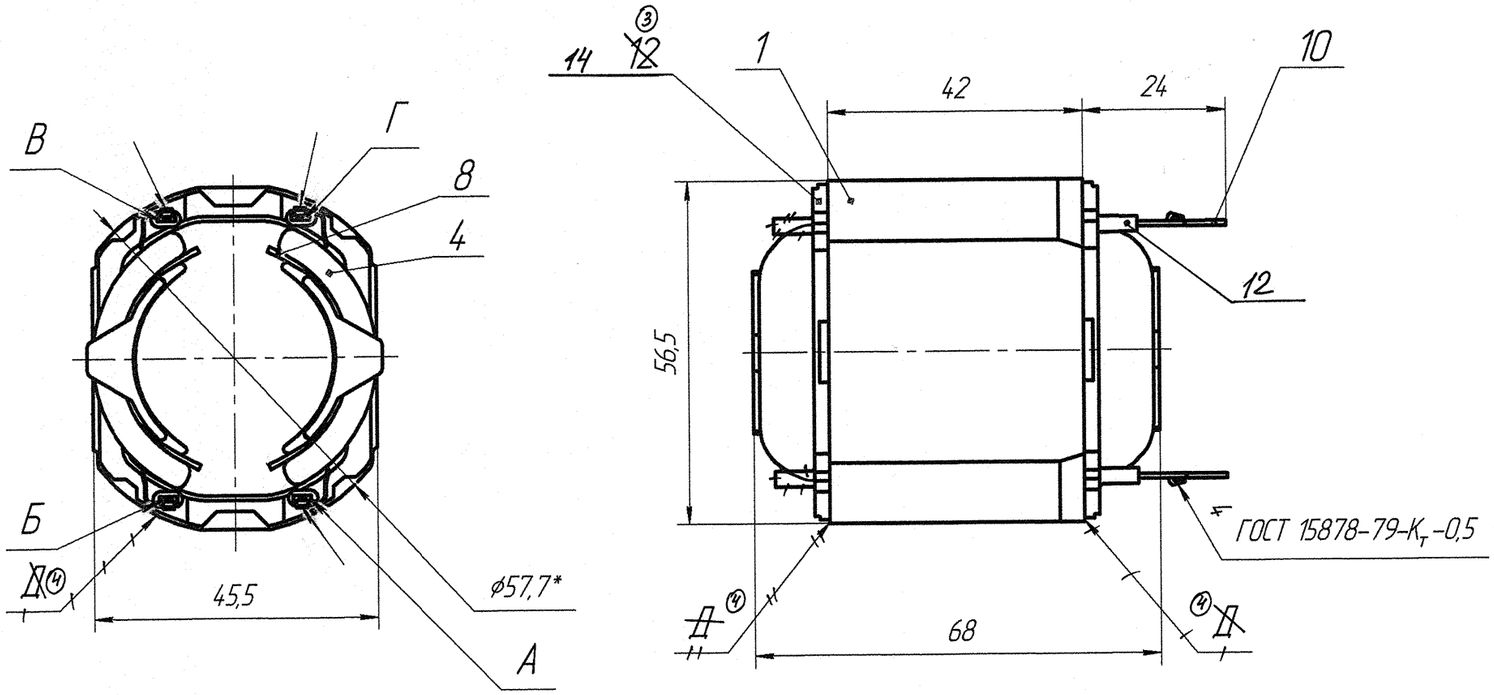

Рис. 2

Остальное – см. рис. 1

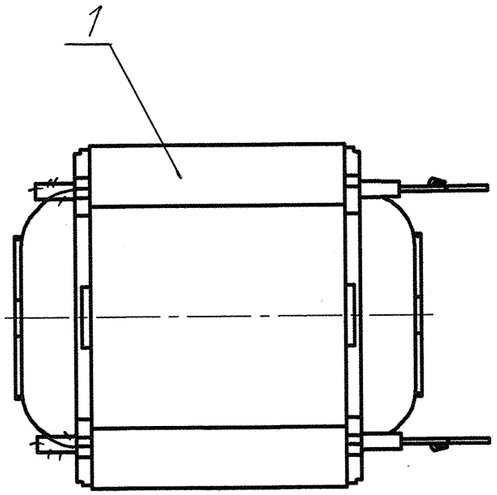

1 Размеры для справок.

2 Начало катушек поз. 4 соединить с лепестком А и В, концы катушек – с лепестком Б и Г.

3 Число витков в катушке поз.4 – 145±1.

4 Проверить отсутствие обрыва и замыканий в катушках.

5 Сопротивление постоянному току каждой катушки при 20°С (2,9±0,29) Ом.

6 ~~Катушки пропитать лаком МЛ-92 ГОСТ 15865-70. На поверхностях Д натеки лака не допускаются.~~ Провод катушки поз. 4 склеить.

7 Проверить электрическую прочность изоляции катушек поз.4 относительно статора без обмотки поз.1 напряжением 1250 В, частотой 50 Гц в течение 3с.

8 Остальные технические требования по ОСТ4 ГО.070.015.

Обозначение	Рис.
ИДФР.684214.025	1
-01	2

Изм.	Лист	№ докум.	Подп.	Дата
4		ИДФР19071		29.11.12
3		ИДФР18445		02.02.12
2	Зам	ИДФР17069		20.5.09
Разраб.		Виноградная		28.04.09
Пров.		Охота		28.04.09
Т.контр.		Чернокалов		28.04.09
Н.контр.		Матросова		14.05.09
Утв.		Терещенко		14.05.09

ИДФР.684214.025СБ

Статор

Сборочный чертеж

Лит.	Масса	Масштаб
А	0,42	1:1

Лист | Листов 1

Копировал Лобзик ПМ4 Формат А3

Инв. № подл. 56950„2" | Подп. и дата | Взам. инв. № | Инв. № дубл. | Подп. и дата

В базу данных введено | Справ. № | Перв. примен. ИДФР.684214.025 | Виноградная

М/к 28.04.09

Н/к 28.04.09